## CAPTEURS ATEX

## ZONES 1, 2 (gaz) et 21, 22 (poussière)

Le thermostat antigel ExBin-FR... est une révolution dans les systèmes HVAC, dans les usines chimiques, pharmaceutiques, industrielles et offshore/onshore, pour utilisation Ex en zones 1, 2 (gaz) et zone 21, 22 (poussière).

De la plus haute classe de protection (ATEX) et protection IP66, un faible encombrement, des fonctions universelles et des caractéristiques techniques élaborées garantissant un bon fonctionnement dans des conditions ambiantes difficiles.

Tous les thermostats de protection antigel sont programmables sur place sans outils supplémentaires. Le point de commutation est modulable dans les plages maximales.

- Pas de module Ex-i à raccorder
- Boîte de raccordement Ex-e intégrée
- Alimentation 24 VAC/DC
- Indication de l'état de commutation par LED
- Conception compacte et petite dimension
- Indice de protection IP66

Certificat d'examen de type

| THERMOSTATS ANTI-GEL ExBin-FR ZONE 1, 2, 21, 22 | | | | |
|---|---|---|---|---|
| Désignation: | Capillarité: | Plage de T: | Réglage: | Référence: |
| ExBin-FR-3 | 3 m | -10 ... +15 °C | Point de commutation réglable à 1 niveau dans la plage de température | 9A2501 |
| ExBin-FR-6 | 6 m | -10 ... +15 °C | Point de commutation réglable à 1 niveau dans la plage de température | 9A2502 |

| ACCESSOIRES | |
|---|---|
| Désignation: | Spécifications Techniques: |
| Kit 1.3 | Gaine capillaire, pince de montage et 4 supports de montage pour thermostat antigel ..Bin-FR-3 |
| Kit 1.6 | Gaine capillaire, pince de montage et 4 supports de montage pour thermostat antigel ..Bin-FR-6 |
| MKR-VA/AL | Support montage pour tuyauterie allant jusqu'à Ø 600 mm |

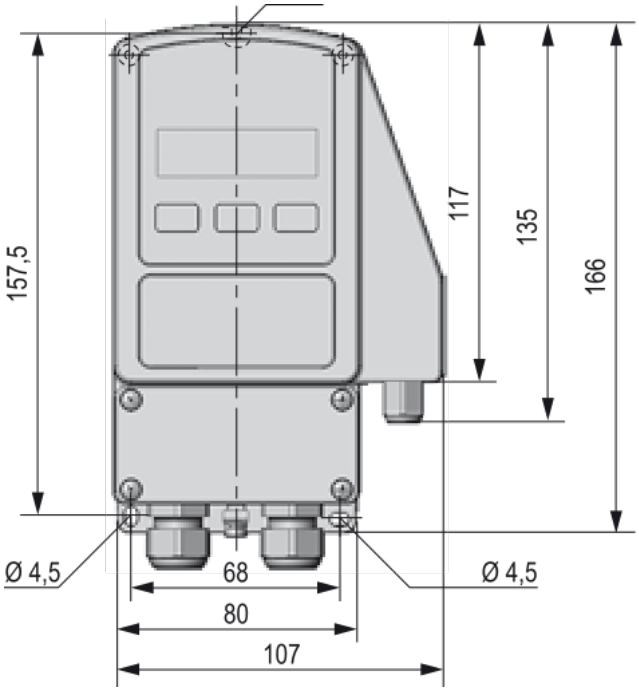


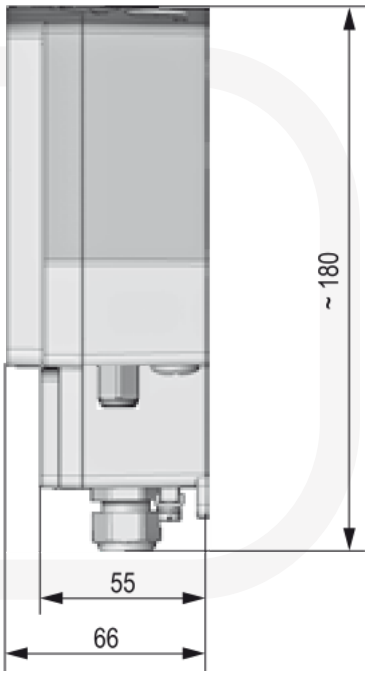

# THERMOSTATS ANTI-GEL EXBIN-FR

Zones 1, 2, 21, 22



| TECHNICAL SPECIFICATIONS | |
|---|---|
| Type de protection: | II 2(1)G Ex e mb [ia Ga] IIC T6 Gb<br>II 2(1)D Ex tb [ia Da] IIIC T80°C Db IP66 |
| Certificat: | Certificat d'examen de type |
| Alimentation / Fréquence: | 24 VAC/DC ± 20% (19,2...28,8 VAC/DC), 50/60 Hz |
| Consommation électrique: | 150 mA, ~ 4 W, fusible interne 500 mAT, non détachable |
| Isolation galvanique: | Alimentation à la sortie relais min. 1,5 kV |
| Connexions électriques: | Bornes 0,14...2,5 mm² boîte à bornes Ex-e intégrée, longueur de dénudage du fil 9 mm, couple de serrage 0,4...0,5 Nm, liaison équipotentielle 4 mm² |
| Éléments de contrôle: | Commande rotative pour le réglage et vis de fixation |
| Echelle de mesure: | Point de réglage ajustable −10 °C...+15 °C |
| Indication d'état: | Via LED - VERT : la température ambiante est supérieure au point de contrôle (normal), ROUGE : la température ambiante est inférieure au point de contrôle. |
| Corps: | Boîtier en aluminium moulé sous pression, revêtu |
| Température ambiante: | −20...+50 °C, capillarité max. +80 °C, température de stockage −35...+70 °C |
| Classe de température: | T6 (T80 °C) −20...+50 °C |
| Humidité ambiante: | 0...95 % rH, sans condensation |
| Circuit du capteur: | Circuit interne à sécurité intrinsèque (IS) |
| Capillarité: | Longueur: ...FR-3 - 3 m ±15 cm \| ...FR-6 - 6 m ±20 cm<br>longueur active min. ~ 40 cm \| rayon de courbure min. 2 cm |
| Hystérésis: | ~ 6 K, précision des points de contrôle ± 3 K |
| Temps de départ: | 5 s |
| Sortie: | Contact de commutation libre de potentiel - contact de rupture<br>charge nominale max. 0,5 A (30 VAC/ DC) – 0,1 A (250 VAC) – 0,1 A (220 VDC)<br>charge nominale min. 10 mW / 0,1 V / 1 mA |
| Durée de vie: | Mécanique: $10 \times 10^6$<br>Électrique: $100 \times 10^3$ |
| Livraison comprenant: | Thermostat de protection antigel, vis autotaraudeuses 4,2 × 13 mm |
| Dimensions: | 180 × 107 × 66 mm (sans connecteurs) |
| Poids: | ~ 950 g |
| Entrées de câble: | 2 x M16x1,5 Presse-étoupes en polyamide ~ Ø 5...9 mm |