INTERRUPTEURS ATEX

ZONES 1, 2 (gaz) et 21, 22 (poussière)

Interrupteurs à 3 ou 4 pôles certifiés ATEX, adaptés à l'installation dans des atmosphères explosives.

Conçu en alliage d'aluminium léger.

Adéquat pour des courants jusqu'à 25A, 32A, 40A ou 63A et des voltages jusqu'à 690 VAC / 660 VDC.

Certificat d'examen de type

RÉFÉRENCES					
Désignation:	Contacts:	I_e/AC1=I_{th2}	kW AC3 (380-440V)	Poids:	Référence:
EFS 325	3 pôles	25A	5,5 kW	1300 g	3G0201
EFS 425	4 pôles	25A	5,5 kW	1300 g	3G0202
EFS 332	3 pôles	32A	7,5 kW	1300 g	3G0203
EFS 432	4 pôles	32A	7,5 kW	1300 g	3G0204
EFS 340	3 pôles	40A	15 kW	2300 g	3G0301
EFS 440	4 pôles	40A	11 kW	2300 g	3G0302
EFS 363	3 pôles	63A	22 kW	2300 g	3G0303
EFS 463	4 pôles	63A	22 kW	2300 g	3G0304

SPÉCIFICATIONS TECHNIQUES	
Type de protection:	II 2G Ex d IIB T6-T4 Gb (Version IIC : à consulter) II 2D Ex tb IIIC T85°C-T135°C Db
Certificat:	Certificat d'examen de type
Boîtier:	Aluminium (RAL 7000)
Température de service:	-20°C à +40°C
Indice de protection:	IP66 (version IIB) | IP66/67 (version IIC)
Entrées de câble:	25/32A - 2x1" NPT (les presse-étoupes ne sont pas fournis) 40/63A - 2x1.1/2" NPT (les presse-étoupes ne sont pas fournis)
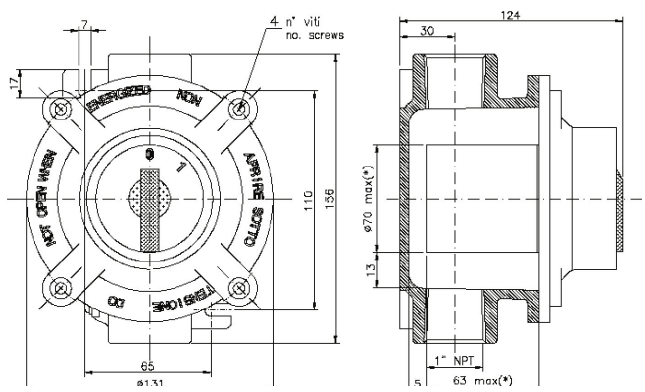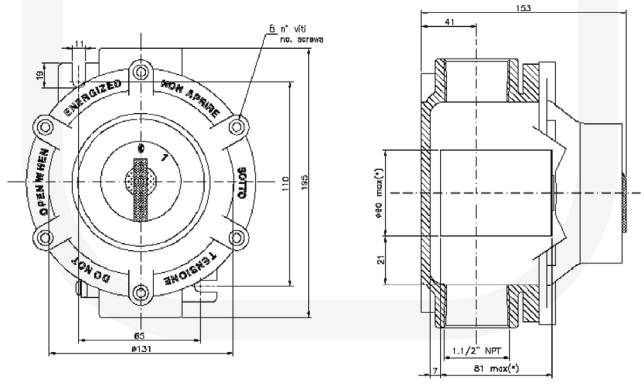
25A / 32A	40A / 63A