BOÎTIER MULTIPRISE 4 PRISES: 2 - 1P+N+T / 1 - 3P+T / 1 - 3P+N+T

Zones 1, 2, 21, 22

Catalogue disponible sur notre site Web: www.inpratex.fr

PRISES DE COURANT ATEX | ZONES 1, 2 (gaz) et 21, 22 (poussière)

Boîtier multiprise certifié ATEX pour installation fixe en atmosphère explosible. Boîtier équipé de 2 socles ATEX 20A 220/250V 1P+N+T, 1 socle ATEX 32A 380/440V 3P+T, 1 socle ATEX 32A 380/440V 3P+N+T et de leurs fiches respectives. Couvercle à charnière.

Certificat d'examen de type

Le presse-étoupe est fourni séparément.

RÉFÉRENCES				
Désignation:	Courant:	Tension:	Pôles:	Référence:
Rack 4 Prises (2 - 1P+N+T 20A / 1 - 3P+T 32A / 1 - 3P+N+T 32A)	20A | 32A	220/250V | 380/440V	1P+N+T | 3P+T | 3P+N+T	6F0114
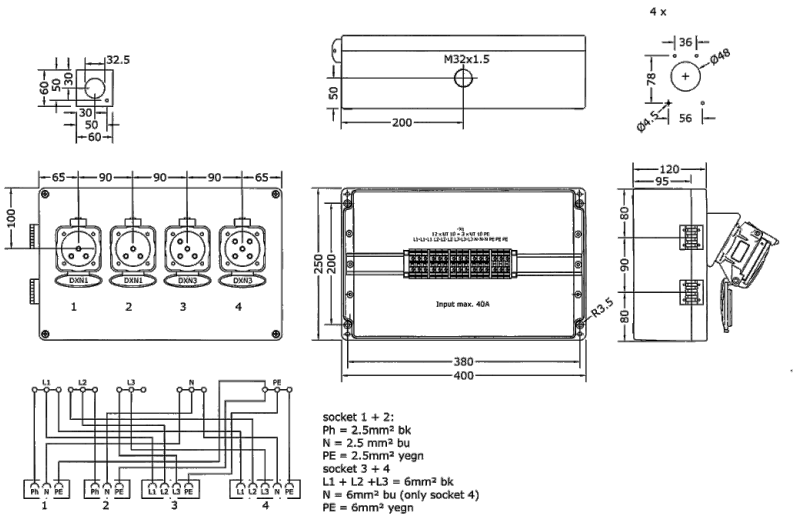
SPÉCIFICATIONS TECHNIQUES	
Type de protection:	II 2G Ex ed IIC T6 Gb II 2D Ex tb IIIC T80°C Db
Certificat:	Certificat d'examen de type
Boîtier:	Polyester noir
Dimensions:	400x250x120 mm
Usage:	Intérieur / Extérieur
Câblage:	12 bornes 10 mm² et 3 bornes 10 mm² PE
Prises de courant:	2 Prises 1P+N+T 20A | 1 Prise 3P+T 32A | 1 Prise 3P+N+T 32A
Indice de protection:	IP65
Température de service:	-20°C à +40°C
Entrées de câble:	1 M32x1,5