BOÎTES DE JONCTION ATEX

ZONES 1, 2 (gaz) et 21, 22 (poussière)

Boîtes de jonction certifiées ATEX conçues pour être utilisées dans des zones à risques d'explosion.

Conçues en polyester renforcé de fibres de verre.

Boîte équipée de 2 entrées M20x1,5 et 2 bornes 2,5mm²+ 1 borne MALT.

Certificat d'examen de type

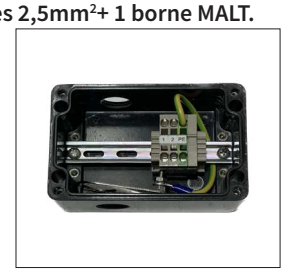

RÉFÉRENCES

Désignation:	Presse-étoupes:	Référence:
A21-E1-01106+2T2,5+2M20	Sans presse-étoupes	5A1003
A21-E1-01106+2T2,5+1PM20+1PAM20	1 presse-étoupe en polyamide (4-13 mm) + 1 presse-étoupe en laiton (9-15,5 mm)	5A1004
A21-E1-01106+2T2,5+1PM20+1PANM20	1 presse-étoupe en polyamide (4-13 mm) + 1 presse-étoupe en laiton nickelé (9-15,5 mm)	5A1005

SPÉCIFICATIONS TECHNIQUES
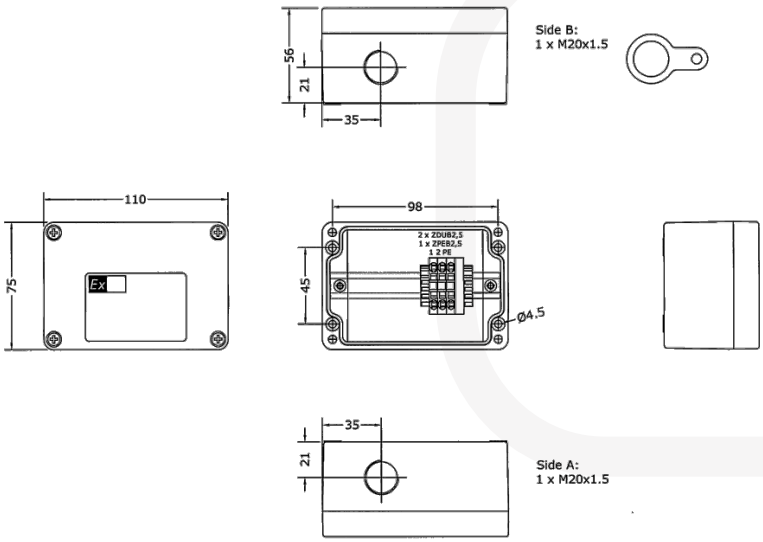
Type de protection:	II 2G Ex eb IIC T6 Gb II 2D Ex tb IIIC T80°C Db
Certificat:	Certificat d'examen de type
Matériau:	Polyester renforcé de fibres de verre
Dimensions:	110x75x55 mm
Température de service:	-20°C à +40°C
Tension d'alimentation:	max. 550V
Courant:	max. 21 A
Bornes:	2 bornes 2,5mm² + 1 bore MALT
Indice de protection:	IP65
Entrées de câble:	2xM20x1,5